Комплект детской мебели на выставку Карла Маркса 105.
Общий вид.

Пенал.

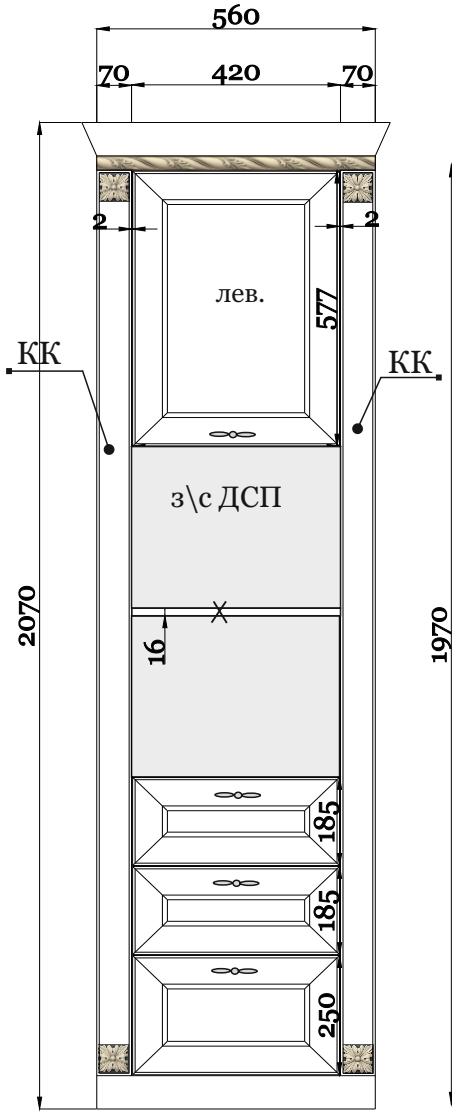

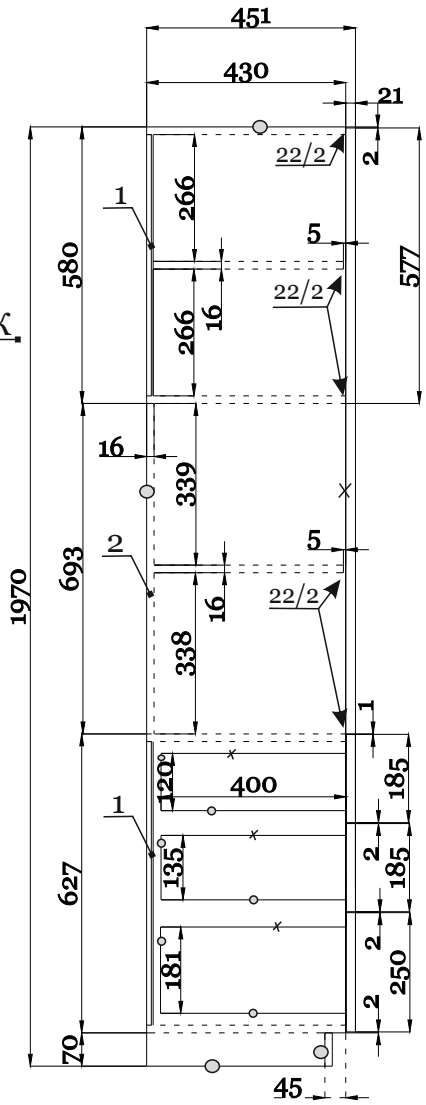

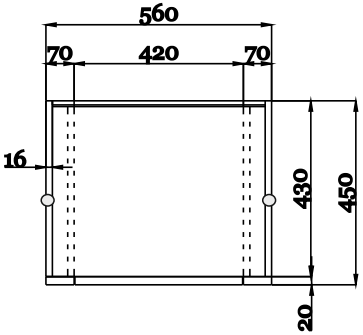

Кромка _____

○ - 0,45 мм

╳ - 22/2 мм

* Ширина по корпусу 560мм;
* Глубина по корпусу 430 мм;
* Высота по корпусу 1970мм;

- Фасад МДФ 20мм краска «Империя»:
  577 (н)*416мм;
  185 (н)*416мм-2шт.;
  250 (н)*416мм.

- КК (колона + декор) 19710(н)*70мм-2шт.
- цокольная планка ДСП16мм, кромка 22/2мм по периметру.

- **Пенал собрать на мини фикс (без видимых креплений);**
- Основание пункт 3- утопить на 5мм во внутрь корпуса по лицу кромка 22/2мм;
- Полка ДСП 16мм на держателях K-Line с фиксацией;
_ Пенал на опорах регулируемых Н=70мм, в нижнем основании сделать сверления под опоры -4шт. (заглушки положить в к-т);
- Петли (распашной фасад) Hettich с доводчиком (внутренняя).

1- задняя стенка ДВПбелое в паз, боковины проклеить кромкой 0,45мм;
2- задняя стенка ДСП16мм Белое.

Выдвижные ящики:

* корпус и нижнее основание ДСП 16мм,собрать на саморезы **аккуратно и без сколов!!!**

* видимые части ящика проклеить кромкой 22/2мм, невидимые 0,45мм;
* направляющие скрытого монтажа Hettich Quadro L=400мм.

Шкаф.

! Все видимые части собрать на мини фикс (без видимых креплений).

* Ширина по корпусу 1490 мм;
* Глубина по корпусу 520 мм;
* Высота по корпусу 1970 мм.

- фасад «Империя» с зеркалом : 1644(н) * 447мм-2шт.;
- фасад «Империя» зеркало +перфорация 1644(н) * 447 мм-1шт.;
- фасад «Империя» глухой» : 250(н) * 447мм-3шт.

-КК (колона+декор) 1900(н)*70мм-2шт.;

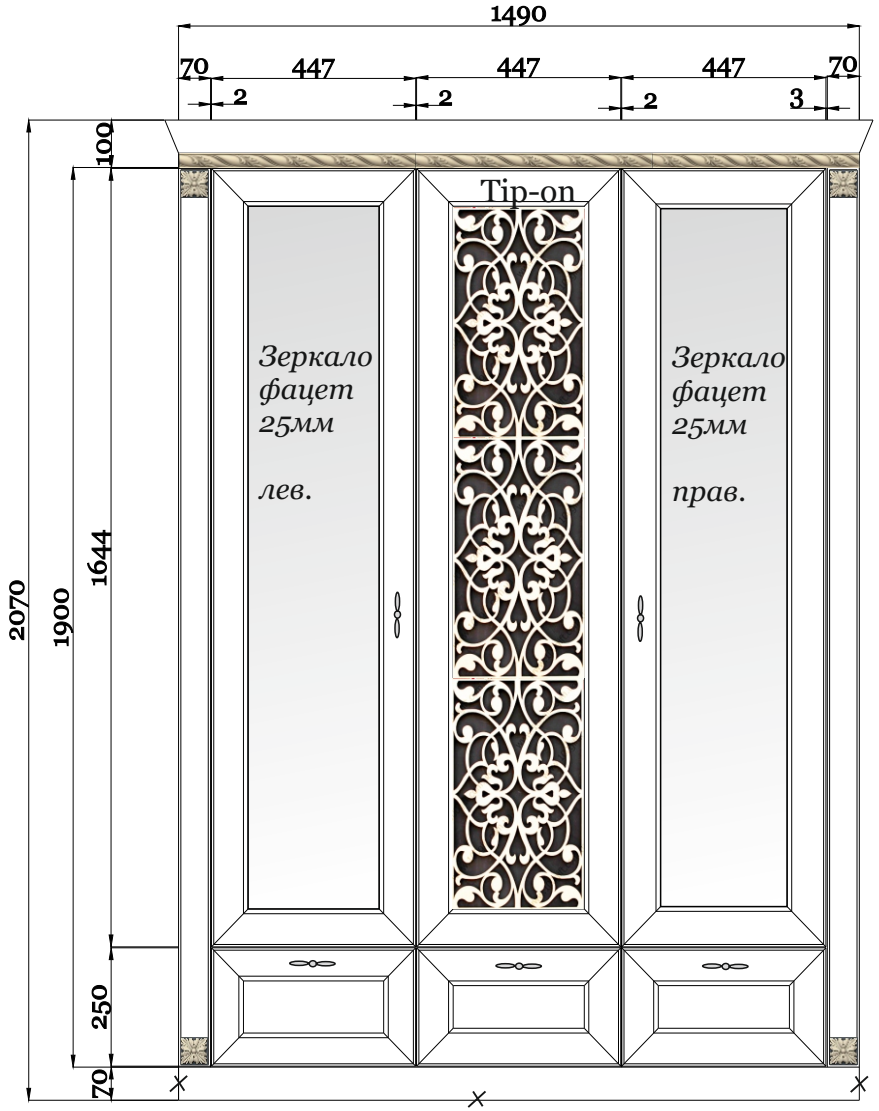

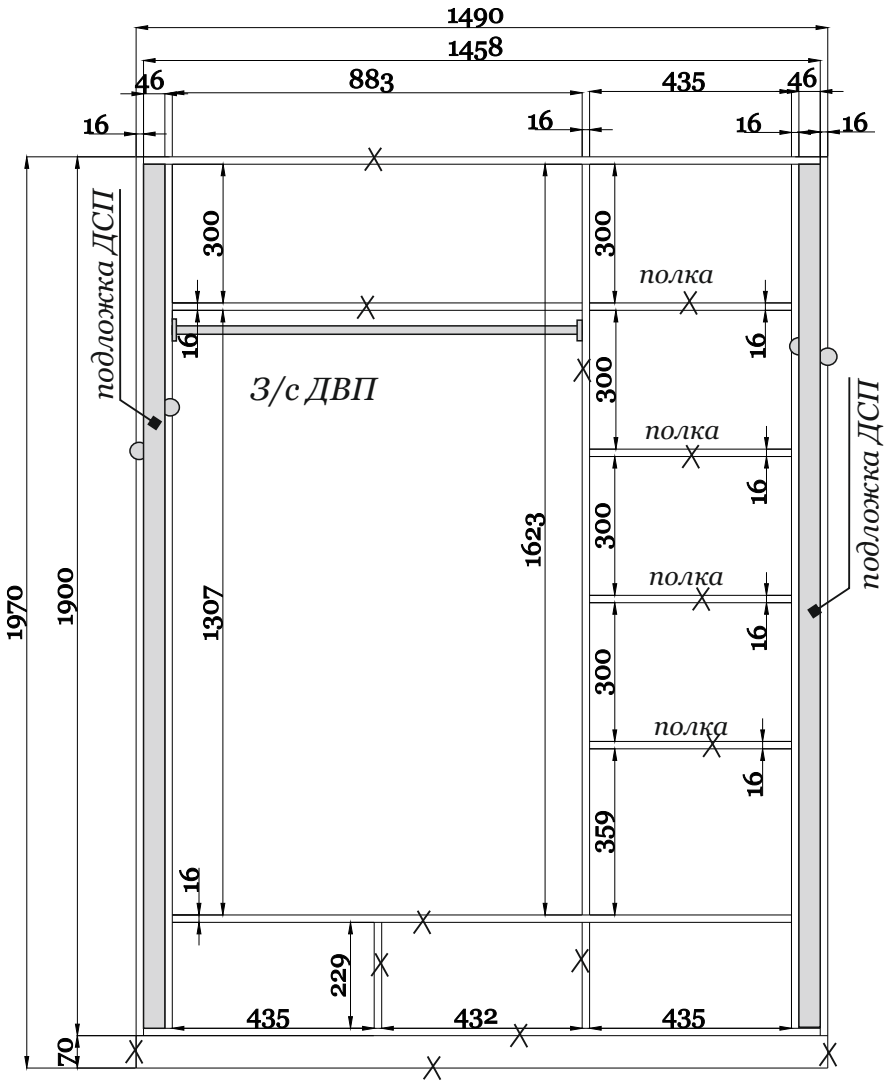

Кромка _____

○ - 0,45 мм

X - 22/2 мм

Лист 4 з-за 5/03

Вид сбоку.

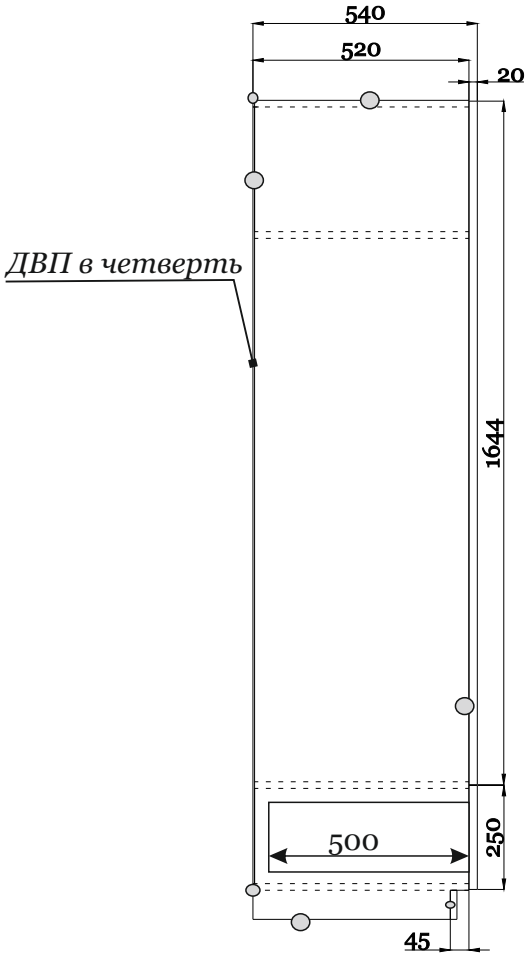

- *Шкаф на опорах регулируемых Н=70мм, сделать сверления в нижнем основании в кол-ве 6шт.;*
- *Цокольная планка ДСП16мм, оклеить кромкой 22/2мм по периметру;*

- *Петли (распашных дверок) Hettich с доводчиком (полу накладные)-9шт. (по 3 шт. на фасад);*
- *Полки ДСП на держателях K_Line с фиксацией- 16шт.;*

Выдвижные ящики:

** корпус и нижнее основание выдвижных ящиков ДСП16мм,*
ящики собрать на саморезы, аккуратно и без сколов!

** видимые части оклеить кромкой 22/2мм, не видимые 0,45мм;*
** направляющие скрытого монтажа Hettich Quadro L=500мм-3к-та.*

Вид сверху.

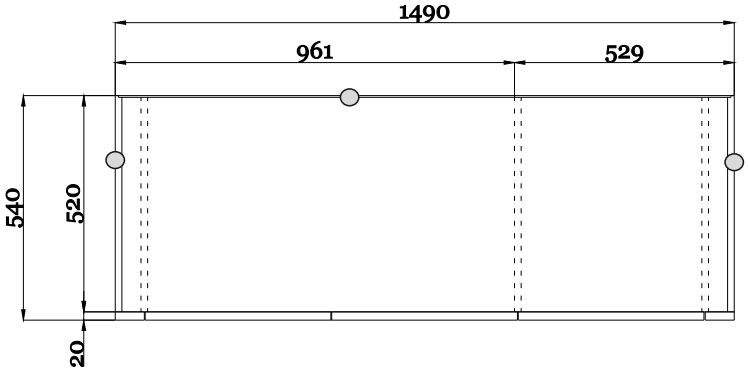

Кромка _____

○ - *0,45 мм*
X - *22/2 мм*

Межсекционная тумба.

! Все видимые части собрать на мини фикс (без видимых креплений).

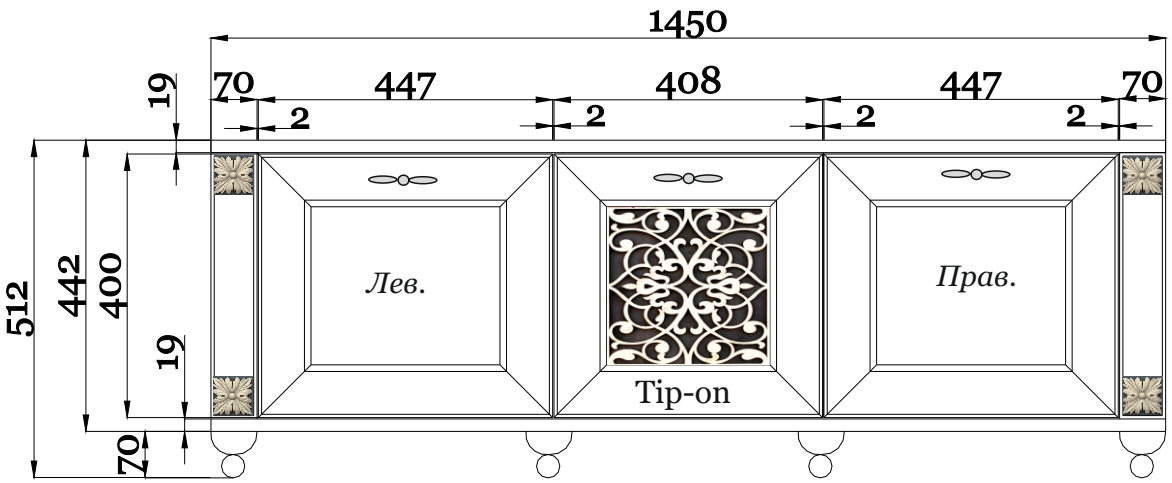

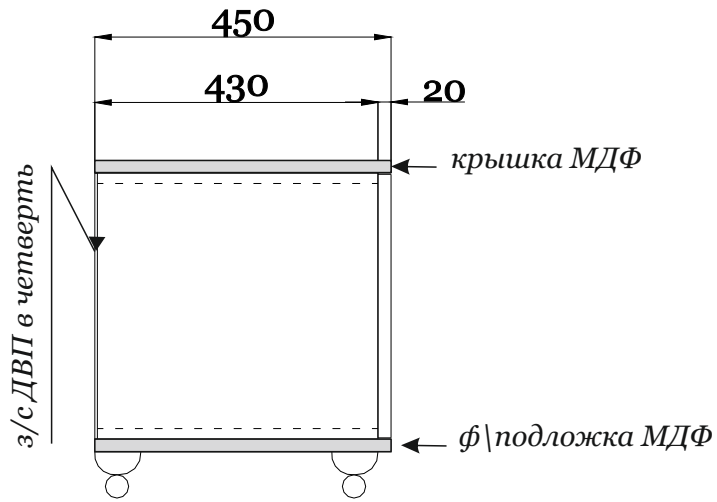

* ширина по корпусу 1450мм;
* глубина по корпусу 430мм;
* высота по корпусу 512 мм.

- крышка мдф 19мм с фрезировкой 1450*450мм;
- фальшь подложка мдф 19мм, см. ниже;
- фасад «Империя» глухой 400(н)*447мм-2шт.;
- фасад «Империя» зеркало+перфорация 400(н)*408мм;
- опоры дерево точеные 70(н)*70мм-8шт.

- петли распашных дверок Hettich с доводчиком полу накладные- 6шт.;
- полки дсп на держателях K_Line с фиксацией-8шт.

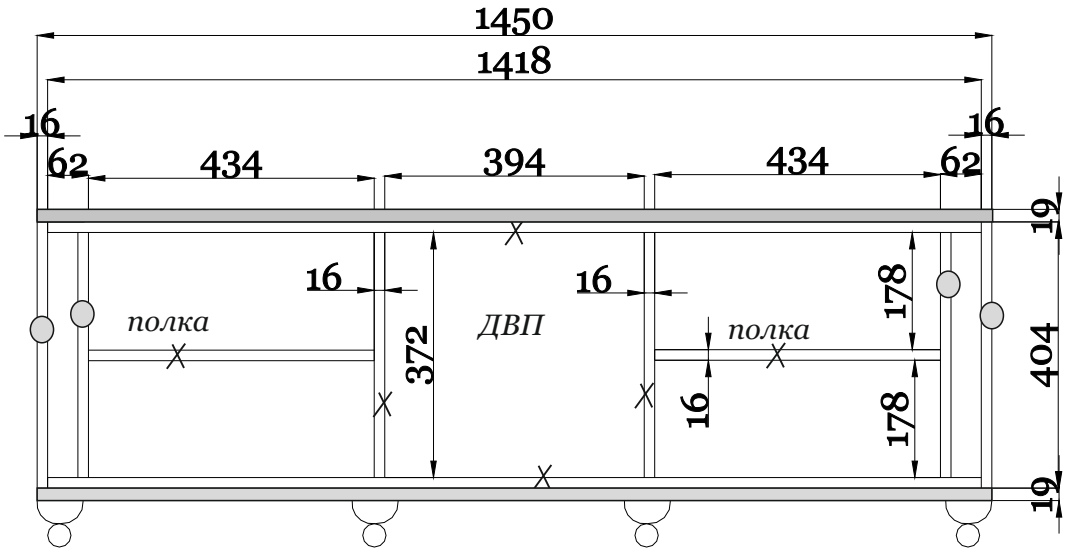

Фальш подложка МДФ19мм.
Покраска торцов **идеальная**,
плоскости в грунте и изолянте.

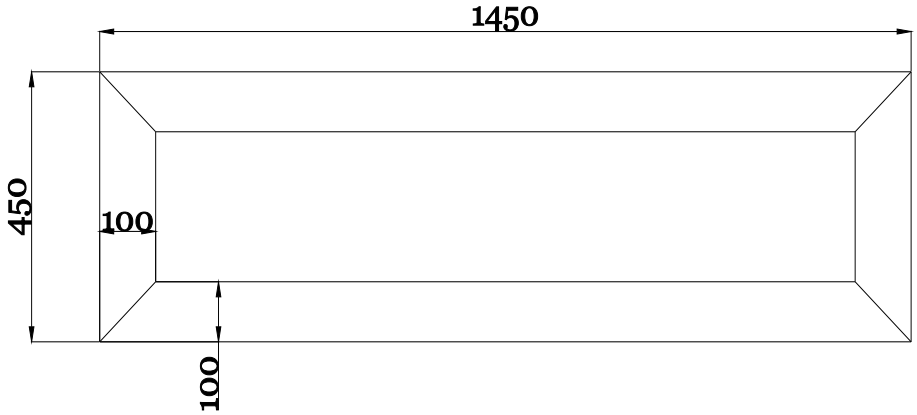

Навесная полка.

! Все видимые части собрать на мини фикс (без видимых креплений).

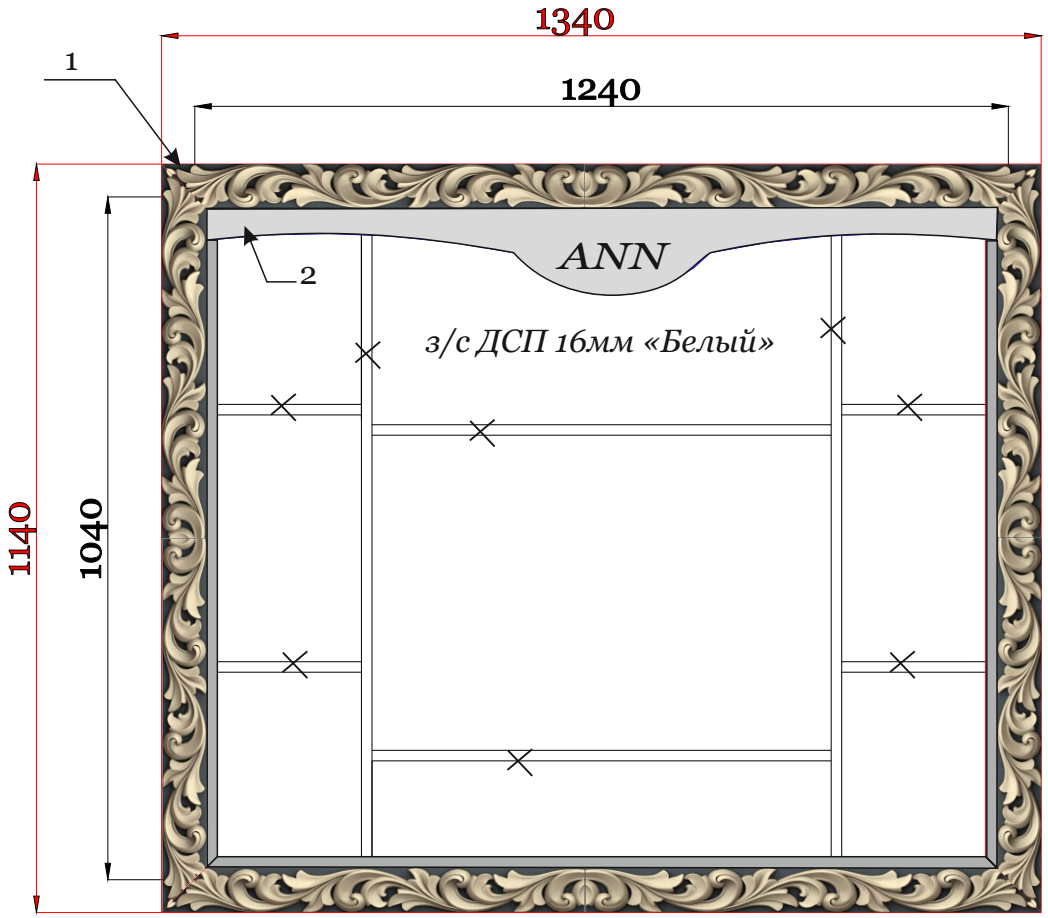

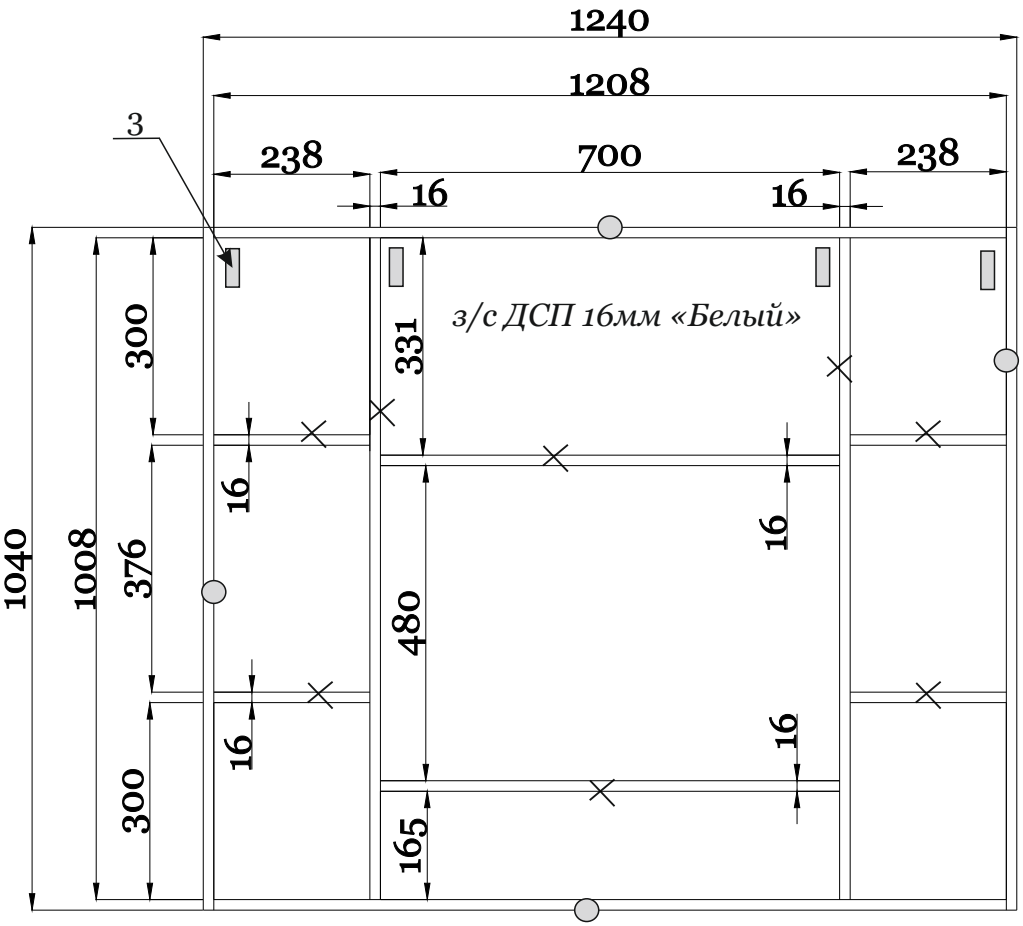

* ширина по корпусу 1340 мм;
* глубина по корпусу 250 мм;
* высота по корпусу 1140 мм.

1- рама из дерева, окрашенная и склеенная; прикрупить к корпусу на пластиковые уголки;
2- декоративная панель мдф 16мм ;
3- в задней стенке дсп 16мм сделать фрезировку под петли IF Libra H1- 4шт.

Кромка _____

○ - 0,45 мм
X - 22/2 мм

Вид сбоку.

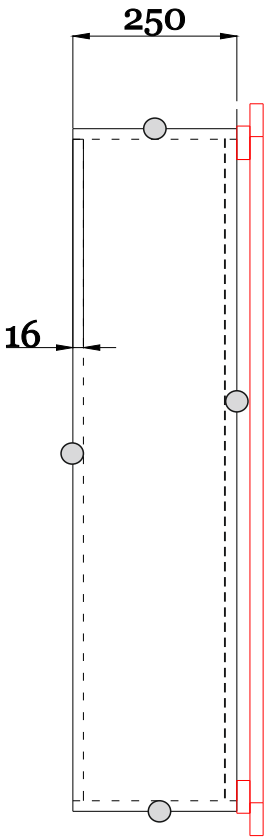

Лист 8 з-за 5/03

Письменный стол- собрать в производстве. ***! Все видимые части собрать на мини фикс (без видимых креплений).***

Вид №1

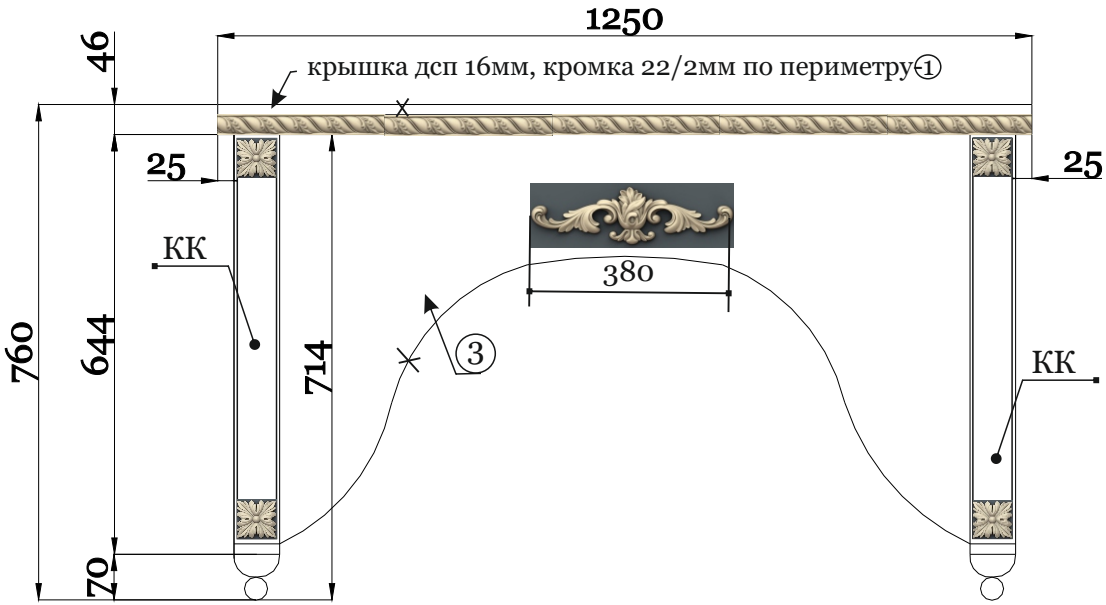

Вид №3

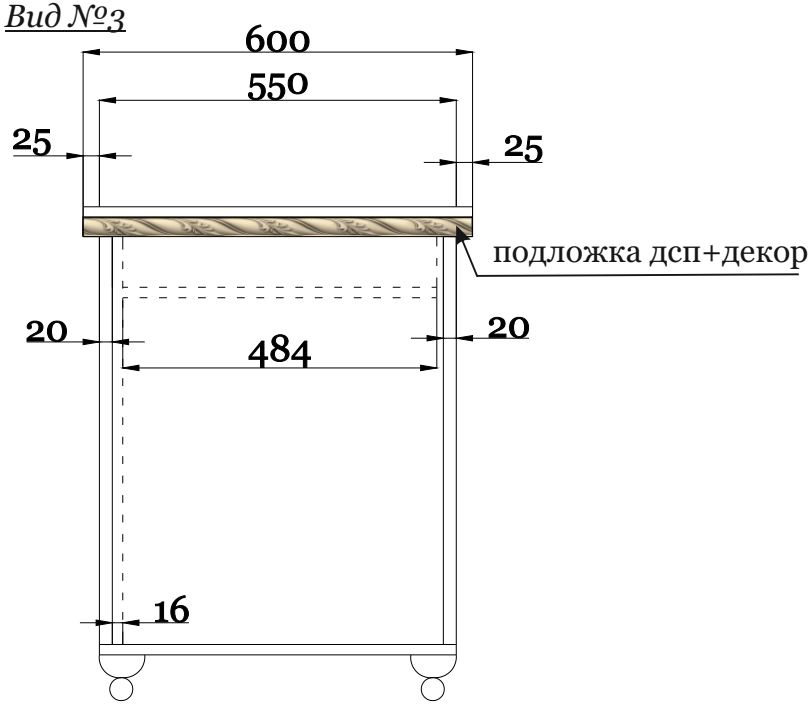

Вид №2

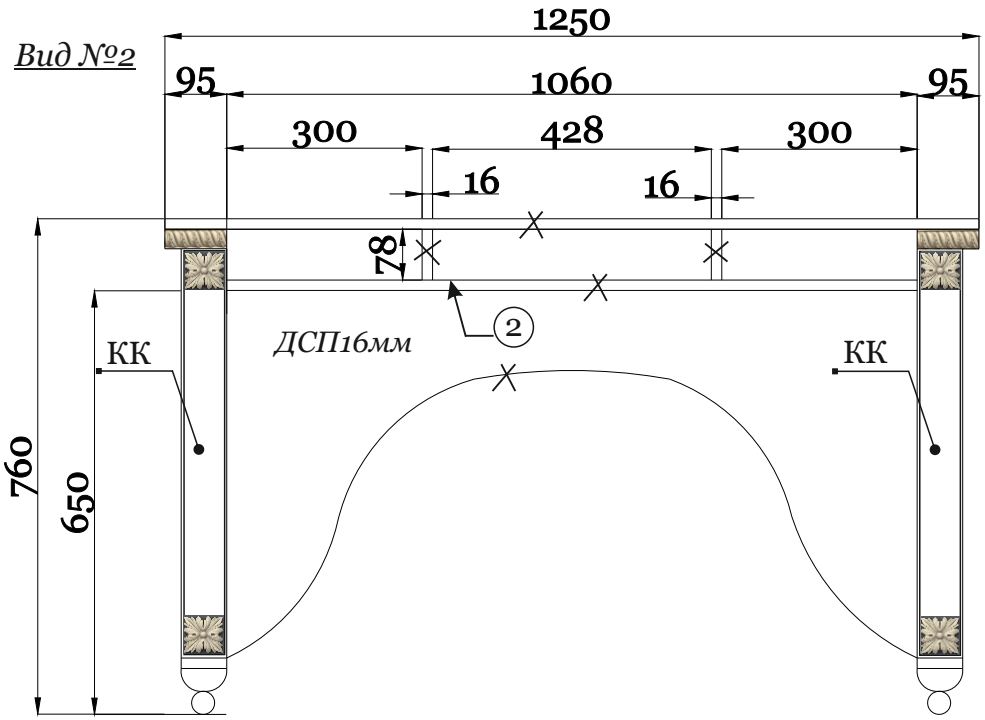

Вид №4

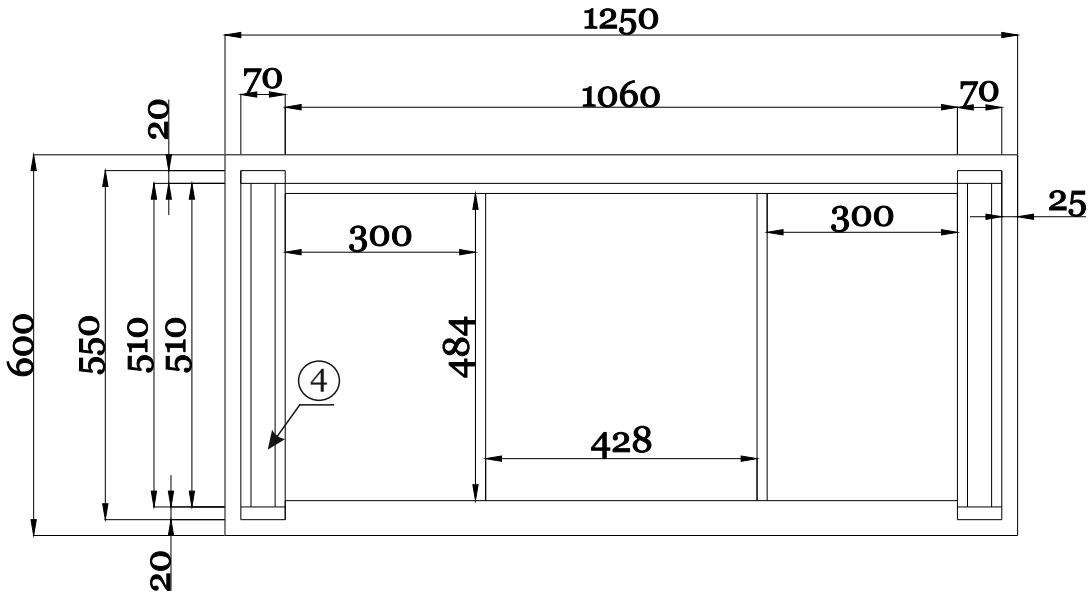

Лист 9 з-за 5/03

1- крышка стола дсп 16мм, оклеить кромкой 22/2мм по периметру;
2- промежуточное основание дсп, кромка по лицу 22/2мм, сделать отверстие в крышке 1 и 2 под заглушку для проводов

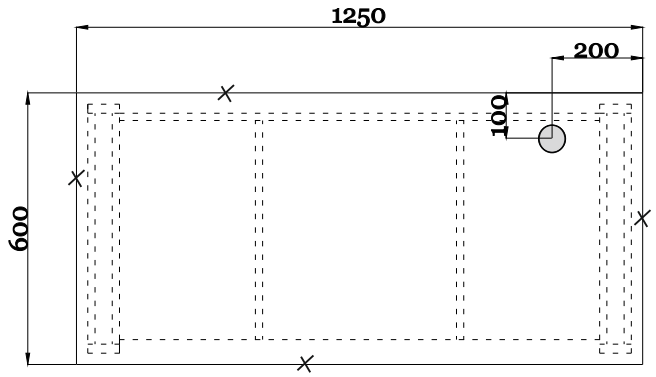

3- задняя стенка дсп 16мм

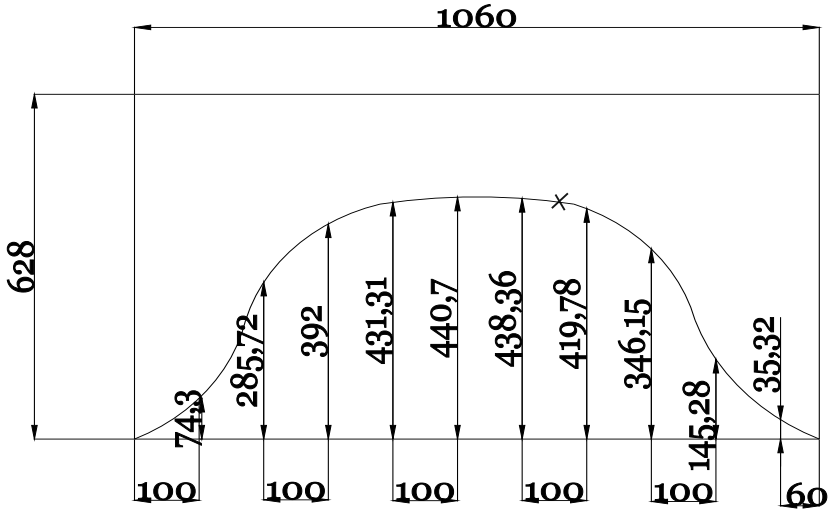

4- под ложка под крышку стола дсп 16+16мм= 32мм склейка. Склеенные детали передать «Окно в Азию» для наклейки декора дерево.

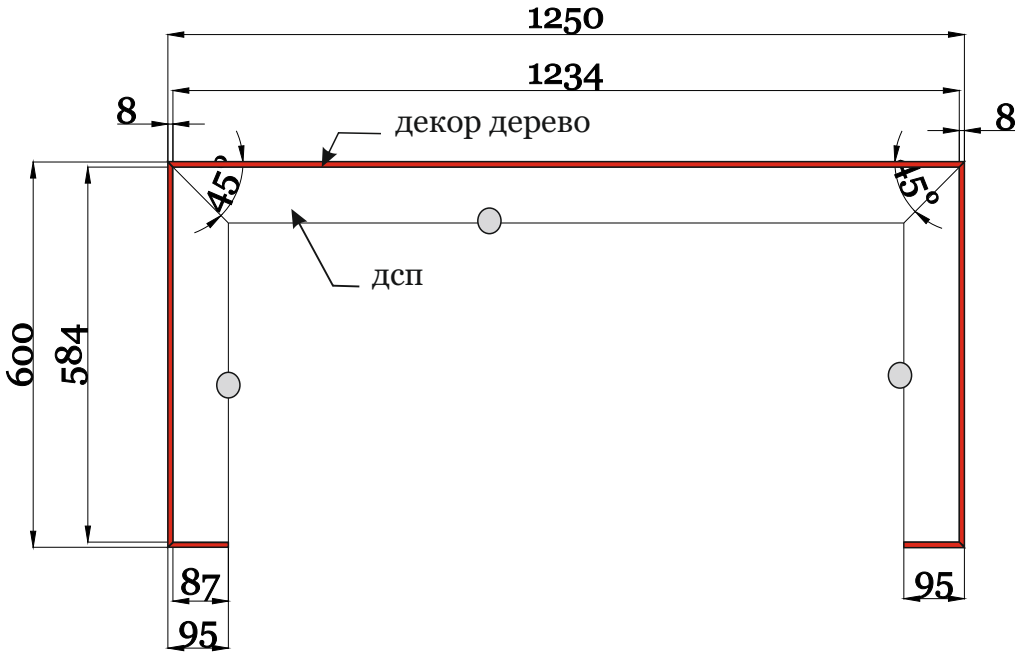

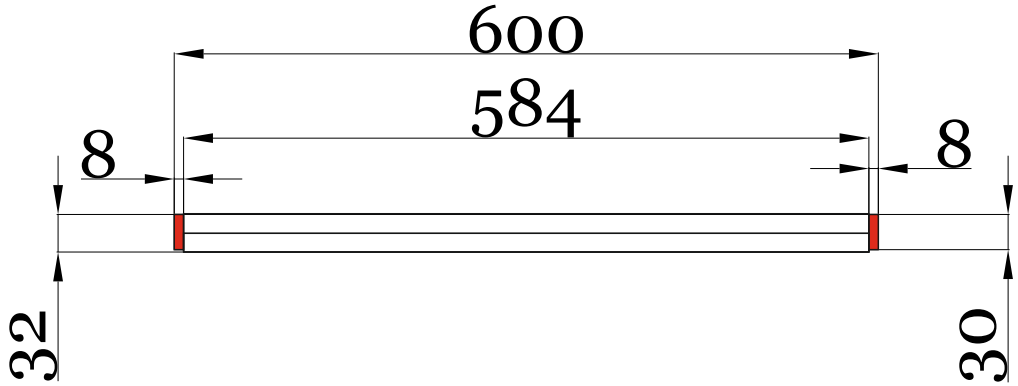

Лист 10 з-за 5/03

Тумба для папок и системного блока- собрать в производстве.

! Все видимые части собрать на мини фикс (без видимых креплений).

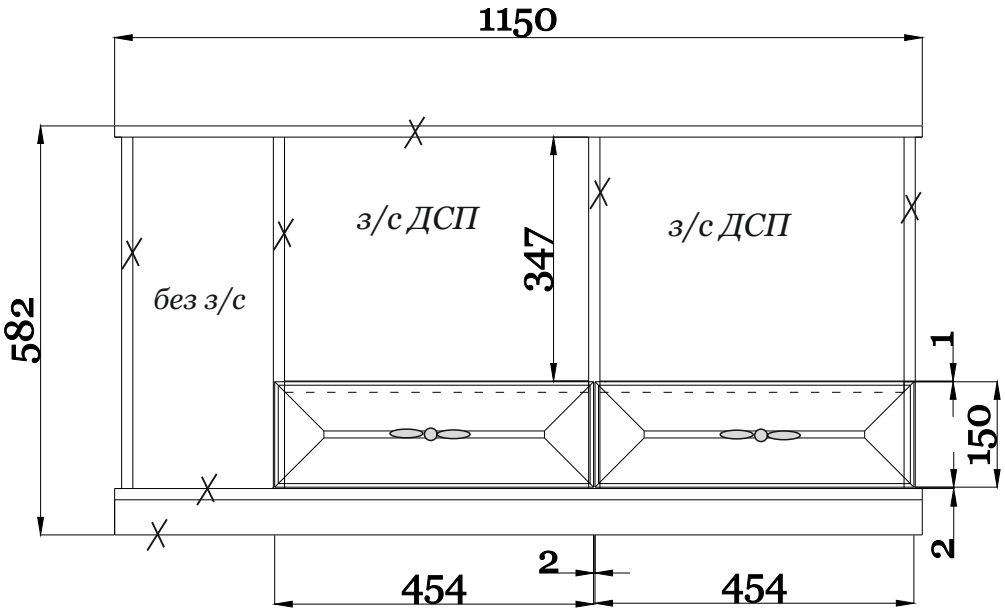

** ширина по корпусу 1150 мм;*
** глубина по корпусу 410 мм;*
** высота по корпусу 582 мм.*

*- фасад «Империя» 150(н)*454мм-2шт.;*
- корпус ящиков и нижнее основание дсп 16мм, ***собрать на саморезы аккуратно и без сколов!!;***
- видимые части оклеить 22/2мм не видимые 0,45мм;
- направляющие скрытого монтажа Hettich Quadro L= 350 мм-2к-та.

- тумба на опорах регулируемых Н=70мм, в нижнем основании сделать сверления под опоры- 6шт.

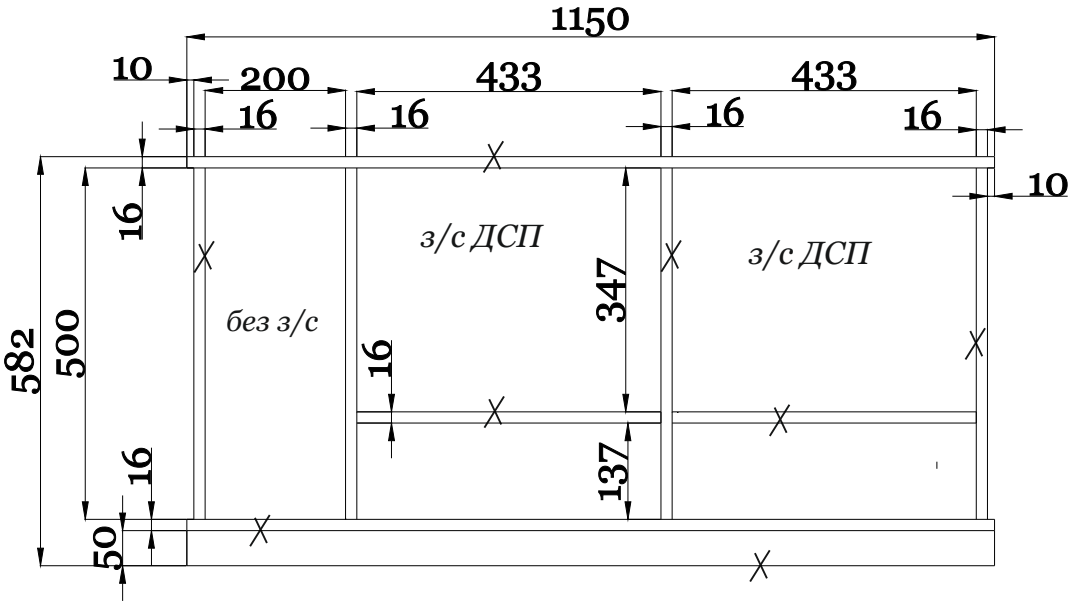

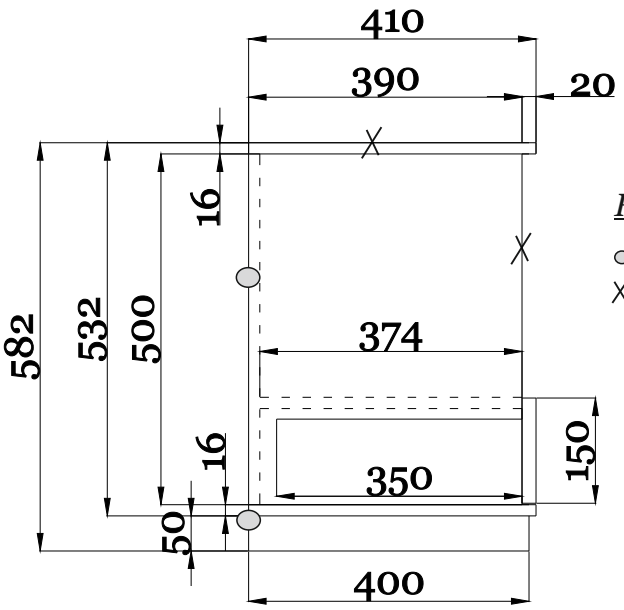

Кромка _____

○ *- 0,45 мм*
X *- 22/2 мм*

Мобильная тумба.

! Все видимые части собрать на мини фикс (без видимых креплений).

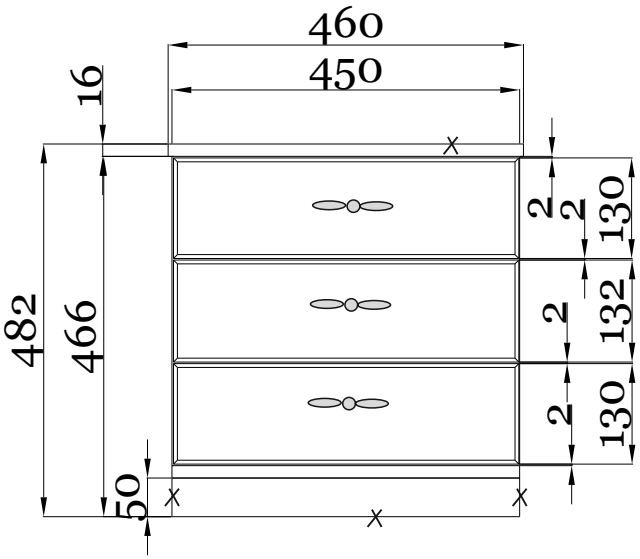

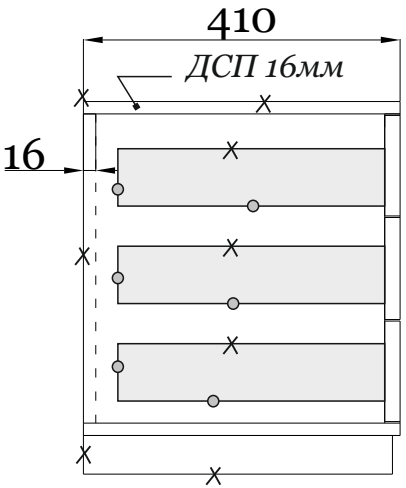

* ширина по корпусу 460 мм;
* глубина по корпусу 410 мм;
* высота по корпусу 482 мм.

- корпус тумбы ДСП 16мм, стоивые по задней части 22/2мм, по лицу 0,45мм;
- оклеить верхнюю крышку и нижнее основание (накладное) кромкой 22/2мм по периметру;
- задняя стенка ДСП (вкладная);
- цоколь дсп 16мм, оклеить 22/2мм.

- фасад «Империя» без филенки: 130(н)*447мм- 3шт.;
- корпус и нижнее основание ящиков ДСП16мм **собрать на саморезы, аккуратно и без сколов!!**

- видимые части оклеить кромкой 22/2мм невидимые 0,45мм;
- направляющие скрытого монтажа Hettich Quadro L= 350 мм-3к-та;

! Тумба на колесиках со стопором, установить в производстве.

Кромка _____

○ - 0,45 мм
X - 22/2 мм

Лист 12 з-за 5/03